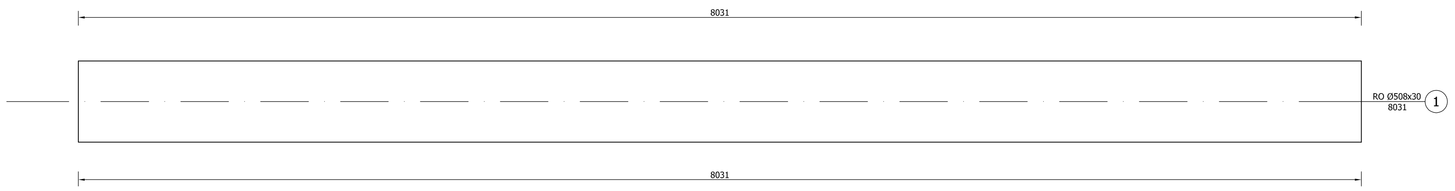

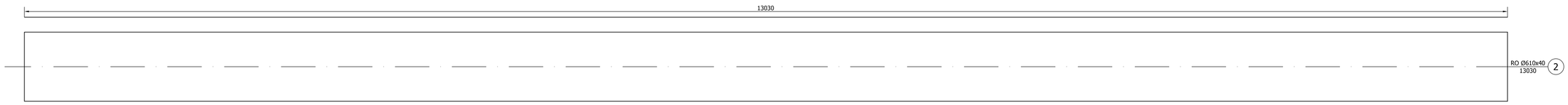

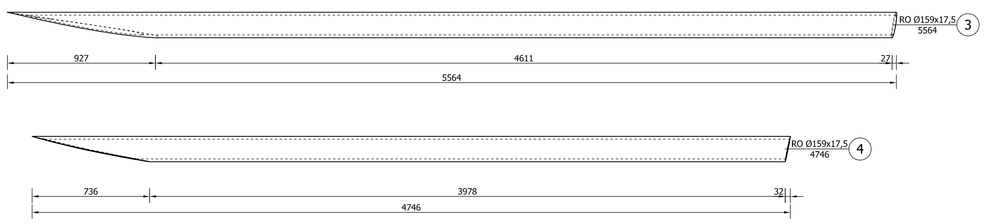

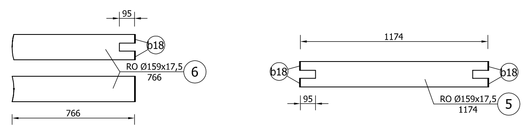

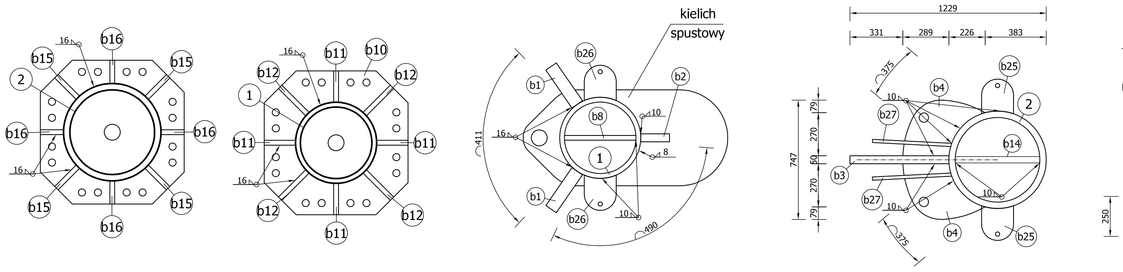

Połączenia
w
słupie
S-2

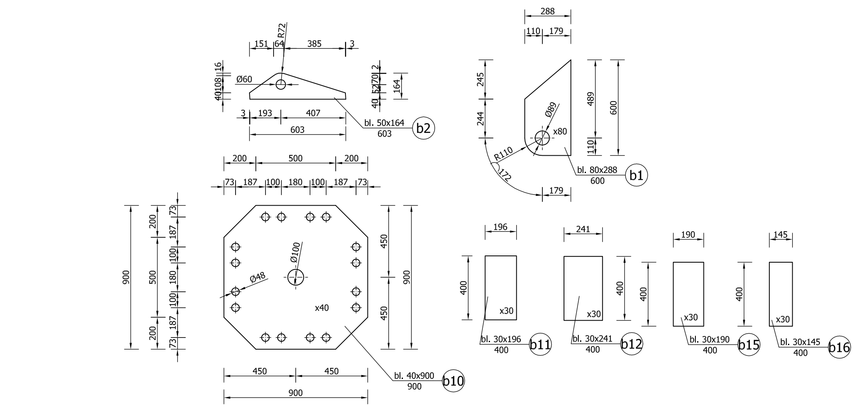

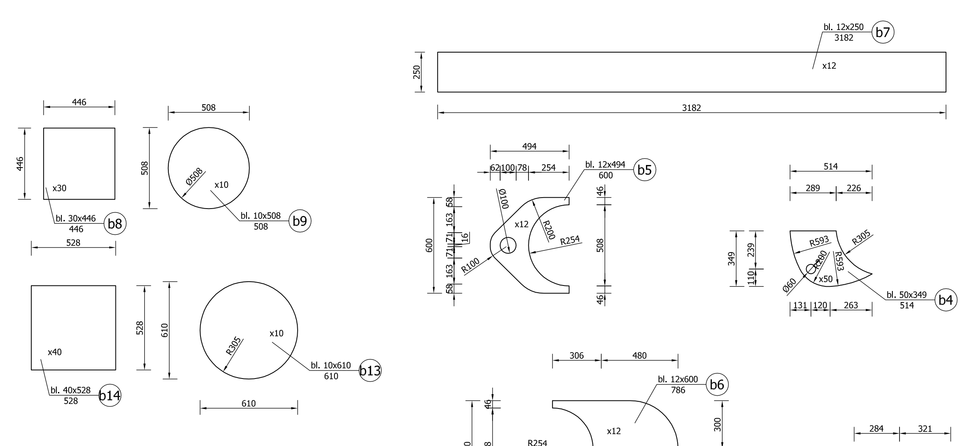

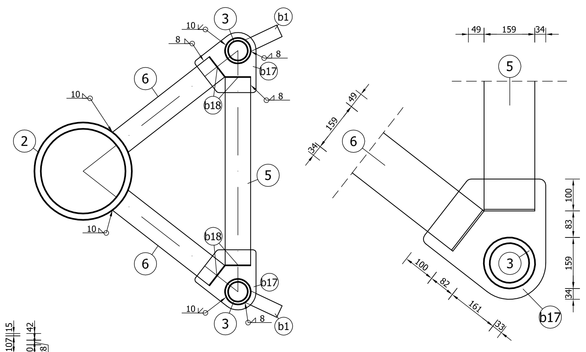

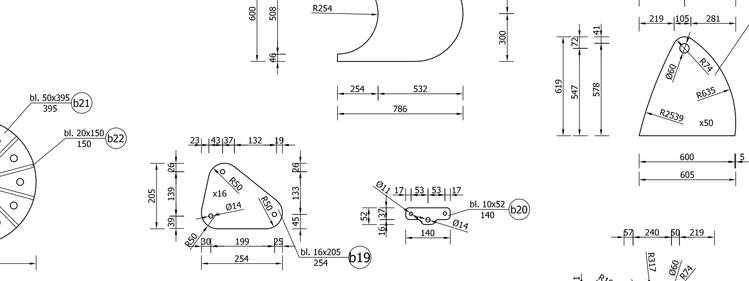

Zakończenia ciêgien w fundamentach

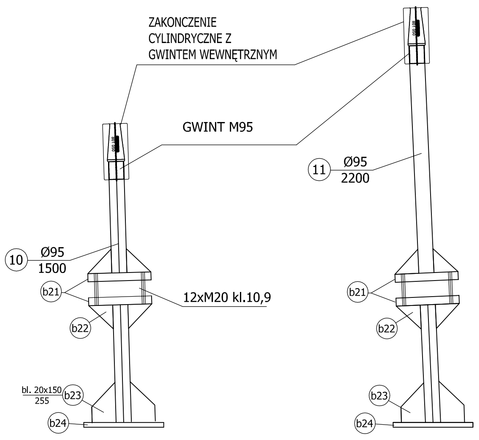

Zestawienie stali kształtowej słupów							
NR	PRZEKRÓJ	DŁUGOŚĆ [mm]	MASA JEDN. [kg/m]	MASA ELEMENTU [kg]	ILOŚĆ [szt.]	MASA ŁĄCZNA [kg]	STAL
STAL							
1	RO Ø508x30	8031	354	2842,97	6	17057,84	S355J2G3
2	RO Ø610x40	12986	562	7298,13	6	43788,79	S355J2G3
3	RO Ø159x17,5	5564	61,1	339,96	12	4079,52	S355J2G3
4	RO Ø159x17,5	4746	61,1	289,98	12	3479,77	S355J2G3
5	RO Ø159x17,5	1174	61,1	71,73	5	358,66	S355J2G3
6	RO Ø159x17,5	766	61,1	46,80	12	561,63	S355J2G3
7	RO Ø298,5x22,2	220	151	33,22	1	33,22	S355J2G3
8	RK 100x100x3	1555	8,96	13,93	2	27,87	S355J2G3
9	Ø10	608	0,616	0,37	2	0,75	S355J2G3
10	Ø95	1500	55,63	83,45	20	1668,90	S355J2G3
11	Ø95	2200	55,63	122,39	3	367,16	S355J2G3
b1	BL. 80x288	600	180,86	108,52	24	2604,44	S355J2G3
b2	BL. 50x164	603	64,37	38,82	4	155,26	S355J2G3
b2a	BL. 50x162	503	63,59	31,98	1	31,98	S355J2G3
b2b	BL. 50x164	631	64,37	40,62	1	40,62	S355J2G3
b3	BL. 50x605	619	237,46	146,99	4	587,96	S355J2G3
b3a	BL. 50x505	619	198,21	122,69	1	122,69	S355J2G3
b3b	BL. 50x566	635	222,16	141,07	1	141,07	S355J2G3
b4	BL. 50x349	514	136,98	70,41	12	844,91	S355J2G3
b5	BL. 12x494	600	46,53	27,92	6	167,53	S355J2G3
b6	BL. 12x600	786	56,52	44,42	6	266,55	S355J2G3
b7	BL. 12x250	3182	23,55	74,94	6	449,62	S355J2G3
b8	BL. 30x446	446	105,03	46,84	6	281,07	S355J2G3
b9	BL. 10x508	508	39,88	20,26	6	121,55	S355J2G3
b10	BL. 40x900	900	282,60	254,34	12	3052,08	S355J2G3
b11	BL. 30x196	400	46,16	18,46	24	443,12	S355J2G3
b12	BL. 30x241	400	56,76	22,70	24	544,85	S355J2G3
b13	BL. 10x610	610	47,89	29,21	6	175,26	S355J2G3
b14	BL. 40x528	528	165,79	87,54	6	525,23	S355J2G3
b15	BL. 50x605	400	237,46	94,99	24	2279,64	S355J2G3
b16	BL. 50x349	400	136,98	54,79	24	1315,03	S355J2G3
b17	BL. 50x376	383	147,58	56,52	6	339,14	S355J2G3
b18	BL. 5x55	150	2,16	0,32	48	15,54	S355J2G3
b19	BL. 16x205	254	25,75	6,54	10	65,40	S355J2G3
b20	BL. 10x52	140	4,08	0,57	2	1,14	S355J2G3
b21	BL. 50x395	395	155,04	61,24	46	2817,03	S355J2G3
b22	BL. 20x150	150	23,55	3,53	552	1949,94	S355J2G3
b23	BL. 20x150	255	23,55	6,01	92	552,48	S355J2G3
b24	BL. 30x500	500	117,75	58,88	23	1354,13	S355J2G3
b25	BL. 20x200	216	25,12	5,43	10	54,26	S355J2G3
b26	BL. 20x200	221	31,40	6,94	10	69,39	S355J2G3
b27	BL. 20x200	482	31,40	15,13	10	151,35	S355J2G3
SUMA [kg]						92944,36	
DODATEK NA SPOINY 1,8% [kg]						1673,00	
MASA CAŁKOWITA [kg]						94617,36	

M E L L O N A R C H I T E K C I S.C.
arch. arch. MIEOSZ RACZYŃSKI; MAREK SIETNICKI
70 - 231 SZCZECIN; ul. NARUTOWICZA 2/3;
TEL/FAX: (091) 4 880 500; e-mail: BIURO@MELLON.PL
me//on

INWESTOR:
GMINA MIASTO KOEOBRZEG; ul. RATUSZOWA 13; KOEOBRZEG

INWESTYCJA:
BUDOWA REGIONALNEGO CENTRUM KULTURY W KOEOBRZEGU WRAZ Z ZAGOSPODAROWANIEM TERENU - PRZEBUDOWA I ROZBUDOWA KINA „KALMAR", KOEOBRZEG; ul.SOLNA 1

PROJEKT / BRANŻA:
PROJEKT WYKONAWCZY / BRAN~A KONSTRUKCJA
ETAPOWANIE INWESTYCJI - ETEP II

ZESPÓE AUTORSKI: arch. arch. MIEOSZ RACZYŃSKI; MAREK SIETNICKI

PROJEKTOWAŁ: **mgr inż. GRZEGORZ MALISZEWSKI** NR UPR: **ZAP/0070/POOB/04** PODPIS:
DATA: **MARZEC 2009**
SPRAWDZIŁ: **mgr inż. MARCIN SOKOŁOWSKI** NR UPR: **ZAP/0077/POOK/08** PODPIS:
SKALA: **1:20**
OPRACOWAŁ: **Inż. Karol Kraczek**
TEMAT RYSUNKU:
ZADASZENIE SCENY LETNIEJ I WIDOWNI
KONSTRUKCJE STALOWE - SZCZEG.
NR RYSUNKU: **K-9**